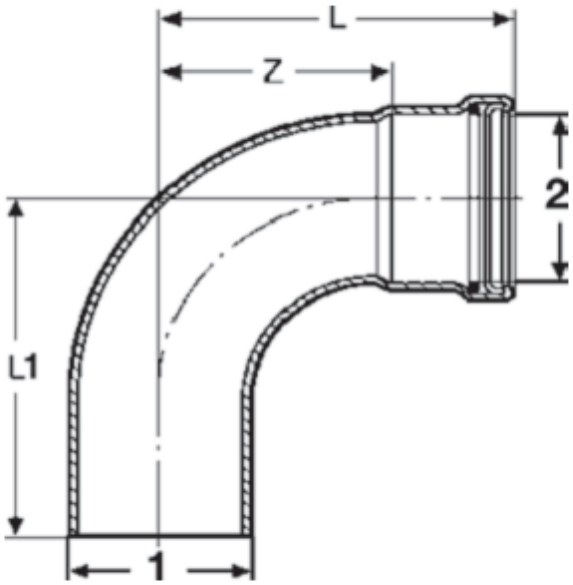
L
Z
2
L1
1